Elektrická svářečka z autobusového alternátoru.

Otázka:
Kdesi som videl domáce riešenie triodinky, bol to altík s autobusu pohánaný cca 3000 ot/min asynchronom. Nemáte s tým niekto nejaké skúsenosti ? Podla mňa by to mohlo variť celkom dobre keďže ten altík je vlastne 3 faz generátor s usmerňovačom z 6 diod. Altík z nakladaku by sa dal cekom ľahko zohnať. Keby niekto napísal kladné skúsenosti s niečim podobným asi by som sa pustil do stavby…

Odpověď:
Ja som taku zvaracku pomahal robit susedovi asi pred 10 rokmi. Mal alternator tusim z autobusu. Budenie trafo 24V s umenovacom k tomu povodne reostat. Napatie naprazdno az 90V. Zvaralo to perfektne vzladon na makkost alternatora (oproti dynamu), az na to, ze pri nastaveni maleho prudu tazko zapaloval obluk. Tento nedostatok som vyriesil zpatnou vazbou, snimanie zvaracieho prudu, porovnanie z nastavenou hodnotou, ovladanie budenia pomocou vykonoveho tranzistora. Teraz sa to chova ako nastavitelny zdroj konstantneho prudu s napatovym omedzenim na 90V. Zvara to velmi pekne este dnes .nelepi a obluk zapaluje perfektne. Na pohon pouzil motor 2.2kW 1450ot teda asi 10x tazsi nez altetnator. Prevod remenom do rychla,asi 4x. Huci to ze nepocut vlastneho slova, ale zvara to nadherne. Myslim za to da okolo 120A, lebo to v pohode utiahne aj 3,15.

Schéma zapojení:

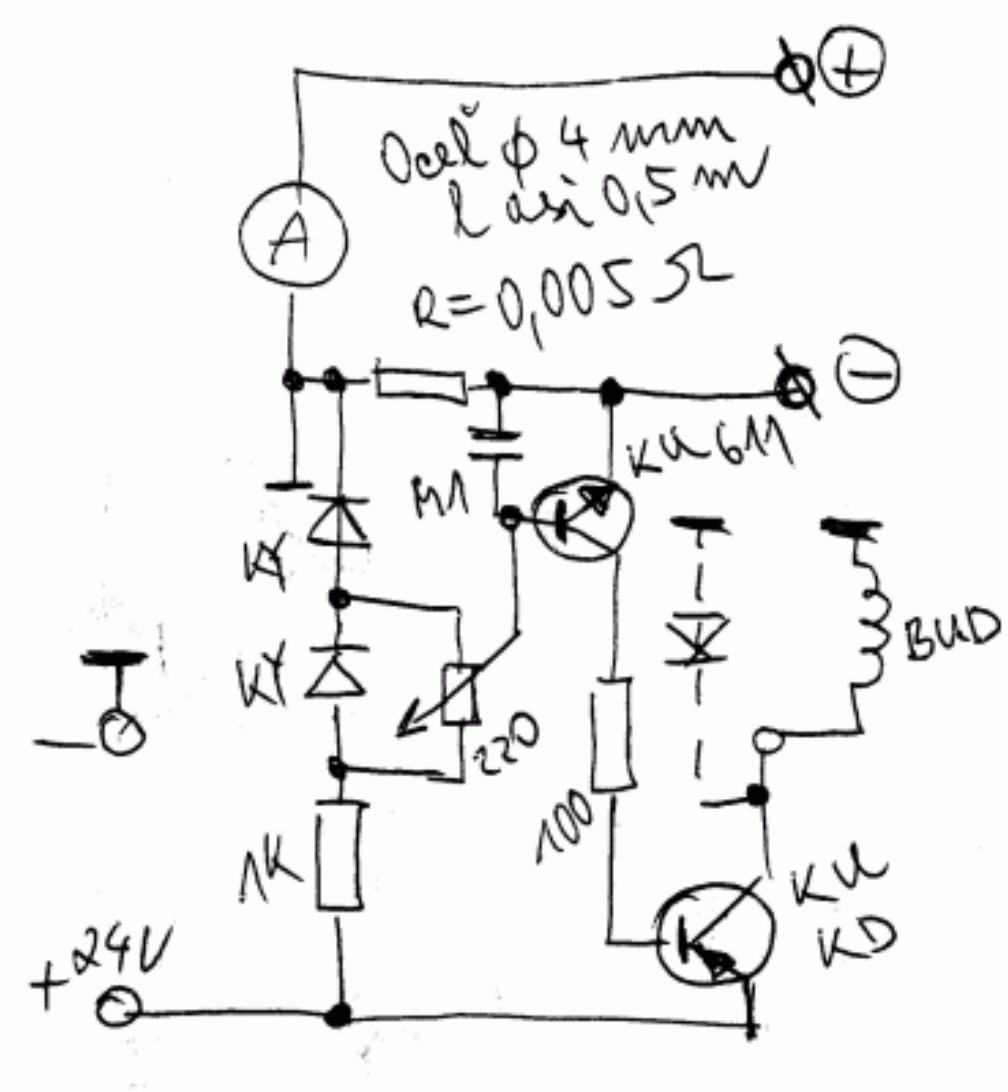

Zdroj: fórum na http://www.elektroworld.info/modules.php?name=Forums&file=viewforum&f=38
Autor: Heldybeldy